第１6回　全国小学生学年別柔道大会山梨県予選会

５年男子－４５ｋｇ

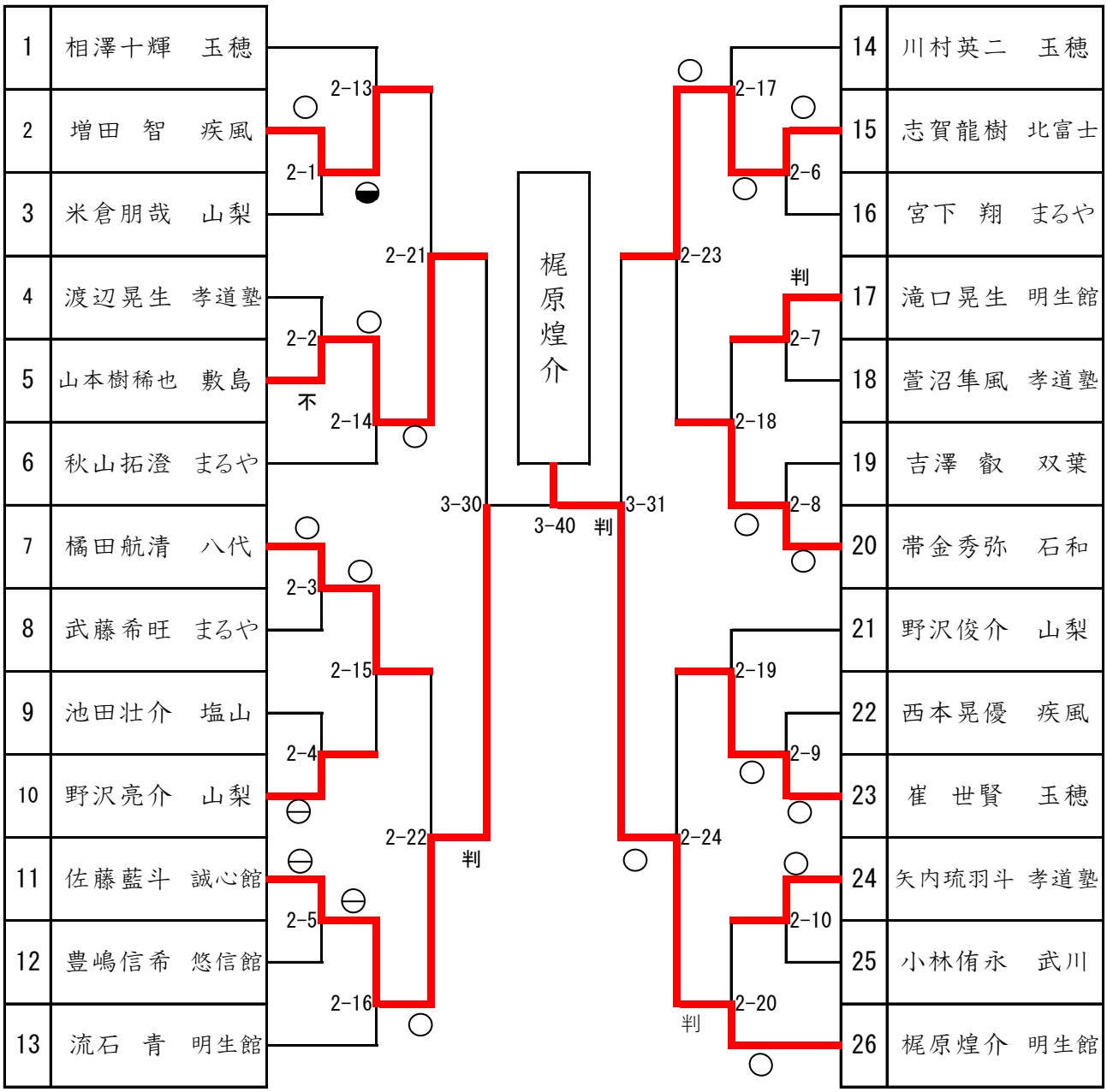

優　勝

梶原煌介　明生館

準 優 勝

佐藤藍斗　誠心館

第 三 位

山本樹稀也　敷島

志賀龍樹　北富士

第16回　全国小学生学年別柔道大会山梨県予選会

5年男子＋45kg

1	萱沼優斗	まるや
2	安藤大輝	一宮町
3	東垣外暖	八代
4	平石　碧	八代
5	磯部啓太	玉穂
6	申　玹昊	龍心館
7	渡辺凱星	明生館
8	初鹿野涼	南ア
9	池田　健	一宮町
10	宮本凛紳	甲府柔道
11	天野雄策	孝道塾
12	秋山達希	八代
13	加々美維吹	まるや
14	宮下尚大	明生館
15	中込帆稀	玉穂

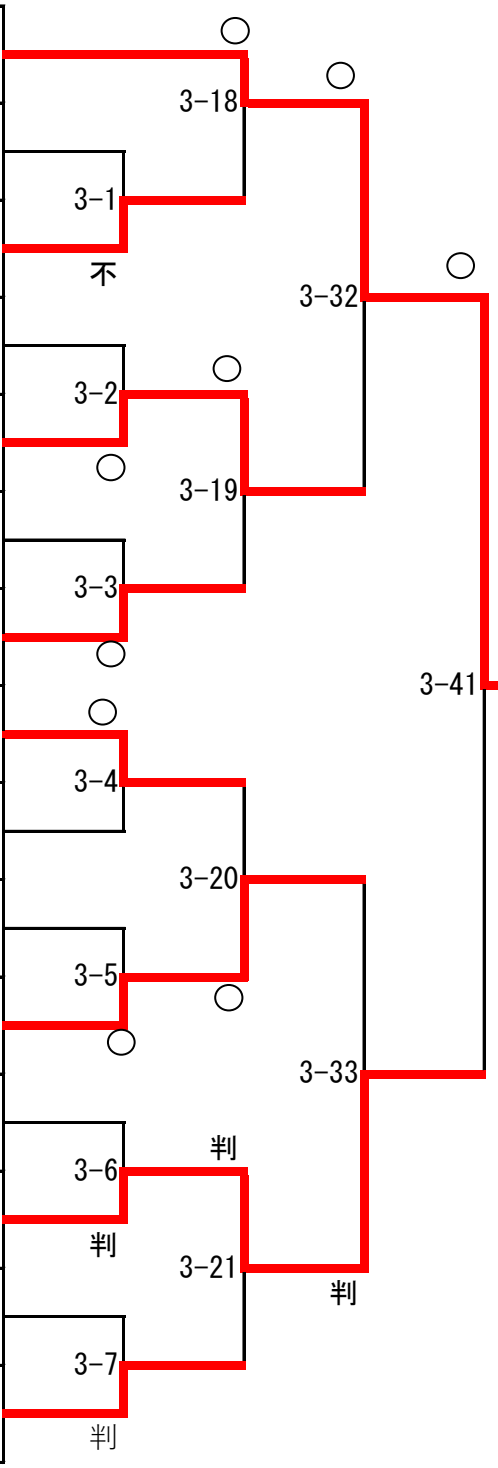

優　勝

萱沼優斗　まるや

準 優 勝

加々美維吹　まるや

第 三 位

磯部啓太　玉穂

天野雄策　孝道塾

第１6回　全国小学生学年別柔道大会山梨県予選会

6年男子－50ｋｇ

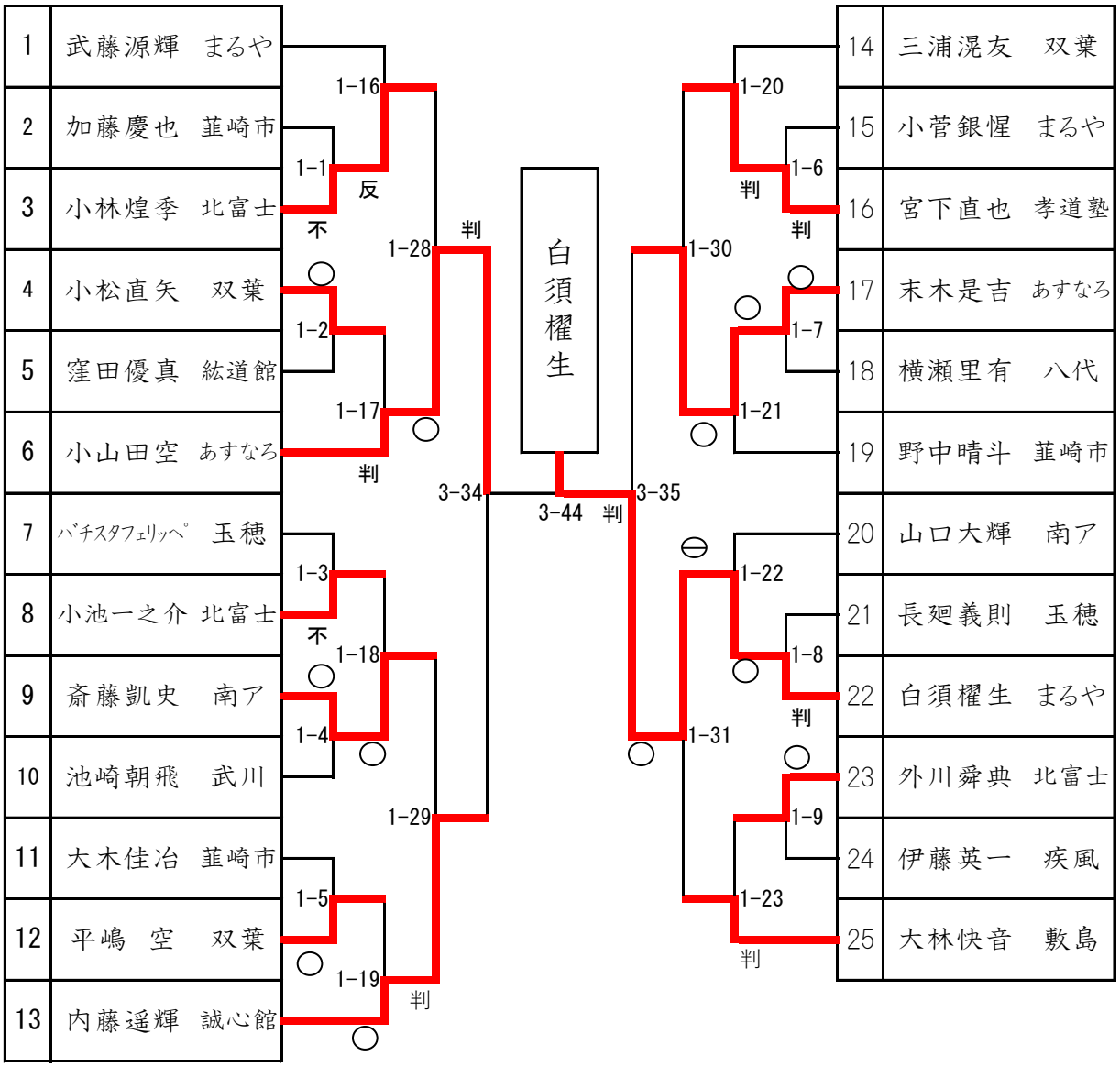

優　勝

白須櫂生　まるや

準 優 勝

小山田空　あすなろ

第 三 位

内藤遥輝　誠心館
末木是吉　あすなろ

第16回　全国小学生学年別柔道大会山梨県予選会

6年男子＋50kg
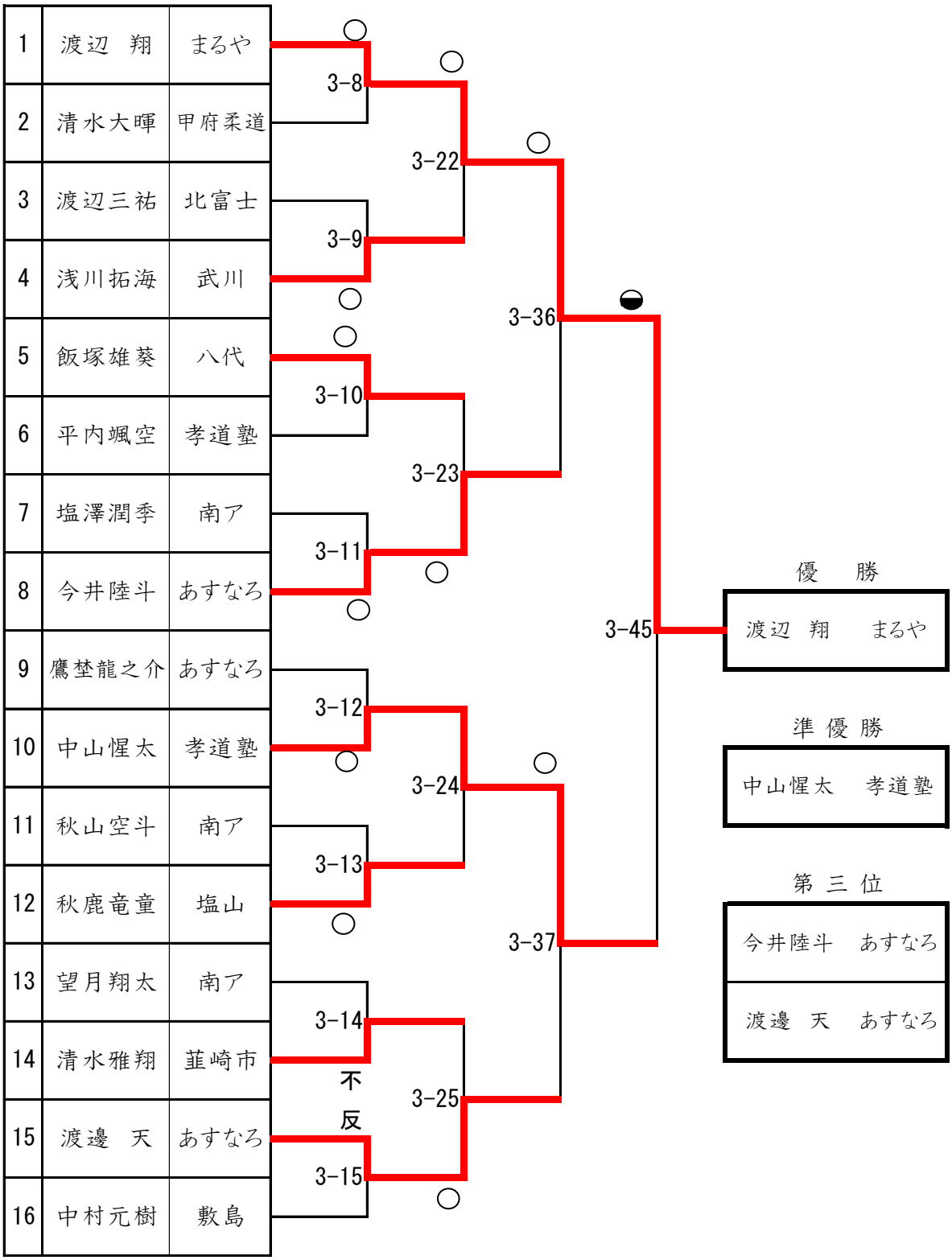
1	渡辺　翔	まるや
2	清水大暉	甲府柔道
3	渡辺三祐	北富士
4	浅川拓海	武川
5	飯塚雄葵	八代
6	平内颯空	孝道塾
7	塩澤潤季	南ア
8	今井陸斗	あすなろ
9	鷹埜龍之介	あすなろ
10	中山惺太	孝道塾
11	秋山空斗	南ア
12	秋鹿竜童	塩山
13	望月翔太	南ア
14	清水雅翔	韮崎市
15	渡邊　天	あすなろ
16	中村元樹	敷島