平成27年度　第12回全国小学生学年別柔道大会

平成27年8月30日（日）

山梨県　小瀬スポーツ公園
武道館　アリーナ

◆　５年生男子４５kg超級　◆

第２試合場
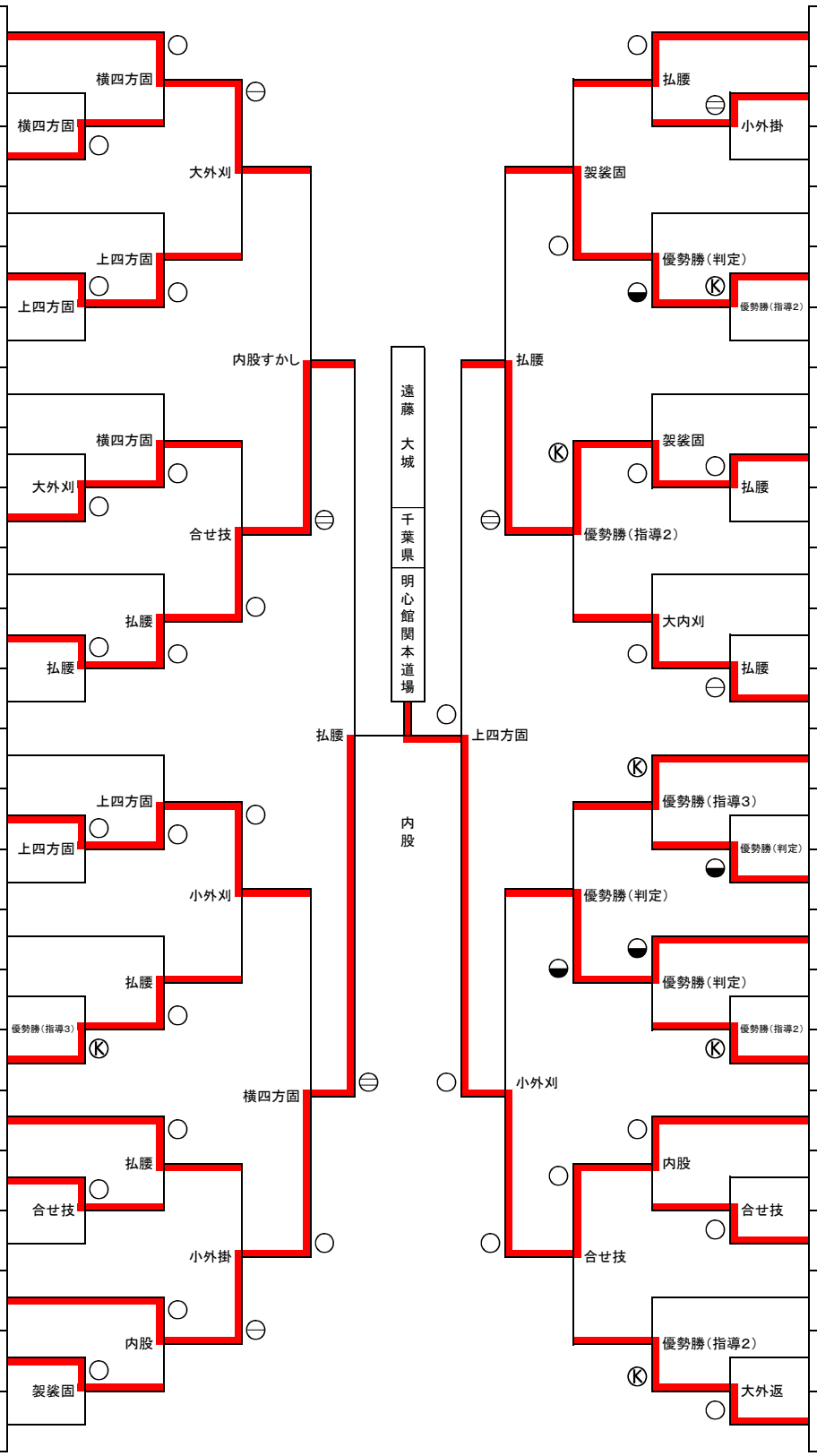
1	横手　和輝	福岡県	柔誠会
2	小野崎　武	宮城県	北岡道場
3	平　真大	岡山県	生々館道場
4	小佐野　貴登	山梨県	まるや接骨院柔道教室
5	斎藤　颯太	長野県	開示塾
6	秋山　大季	香川県	栗林柔道スポーツ少年団
7	嶝田　遼太郎	山口県	宇部署ふれあい柔道教室
8	森本　聡二郎	滋賀県	近江八幡柔道連盟
9	牧野　夢希	東京都	武蔵村山市柔道連盟
10	山本　歩夢	三重県	鳥武館柔道スポーツ少年団
11	佐藤　晴輝	大分県	安心院柔道クラブ
12	横田　大誠	新潟県	上越市柔道クラブ
13	今畠　治豊	長崎県	岐宿町柔道部
14	渡邊　琉雅	静岡県	正心塾　渡辺道場
15	大瀧　智滉	山形県	三川柔道スポーツ少年団
16	中居　優樹	奈良県	橿原市柔道クラブ
17	岡田　慶志朗	島根県	開星柔道クラブ
18	齋五澤　凌生	栃木県	（一財）昭徳館
19	横山　大士	青森県	車力柔道少年団
20	池田　孝輔	鹿児島県	末吉柔道スポーツ少年団
21	南出　健槙	石川県	鶴来道場
22	上田　夏也人	大阪府	ニュージャパン柔道クラブ
23	坂口　稜	埼玉県	寺沢道場
24	坂本　晃一郎	高知県	佐川少年柔道クラブ
25	唐木　康大	神奈川県	寒川柔友会
26	岡田　勇気	福井県	総斗會少年柔道クラブ
27	井手　翔真	宮崎県	串間警察署少年柔道教室岬
28	鄭　拓凡	山梨県	まるや接骨院柔道教室
29	千葉　蒼竜	岩手県	時習館
30	表野　銀次	和歌山県	西部柔道クラブ
31	三並　壮太	愛知県	大石道場
32	高原　健伸	広島県	有朋柔道塾
33	長谷川　環	群馬県	みなかみ柔道教室
34	中川　凱斗	京都府	東方館
35	岡島　龍太郎	佐賀県	小城秀島道場
36	髙橋　颯葉	愛媛県	宇摩柔道会
37	村瀬　浩樹	兵庫県	二見少年柔道クラブ
38	鳥海　廉	徳島県	板野町柔道教室
39	大松崎　彪貴	茨城県	誠錬館
40	前原　豪支	北海道	柳柔会高畑道場
41	牧野　泰晟	熊本県	森義塾柔道教室
42	佐藤　光希	秋田県	雄武館山中道場
43	遠藤　大城	千葉県	明心館関本道場
44	井上　大空矢	岐阜県	羽島柔道少年団
45	石畠　大誠	富山県	津沢柔道スポーツ少年団
46	西村　夢人	鳥取県	米子市柔道少年団
47	照屋　林寛	沖縄県	沖縄尚学少年柔道教室
48	中島　康輔	福島県	猪苗代少年柔道会