小学校1～2年女子軽量級(23.2kg以下級)

コンドウハルナ 近藤春菜	(北富士)	1
アライトア 荒井斗愛	(石　和)	2
ナカムラミウ 中村実羽	(塩　山)	3
オクヤマアカネ 奥山朱音	(八　代)	4
サカモトカホ 坂本佳穂	(玉　穂)	5
ヤマザキノカ 山崎暖心	(まるや)	6
ツカダモナ 塚田百菜	(北富士)	7
イイダルア 飯田琉愛	(塩　山)	8
オギノユメカ 荻野夢花	(石　和)	9
オガワカエデ 小川花楓	(塩　山)	10
コバヤシミスズ 小林　鈴	(身　延)	11

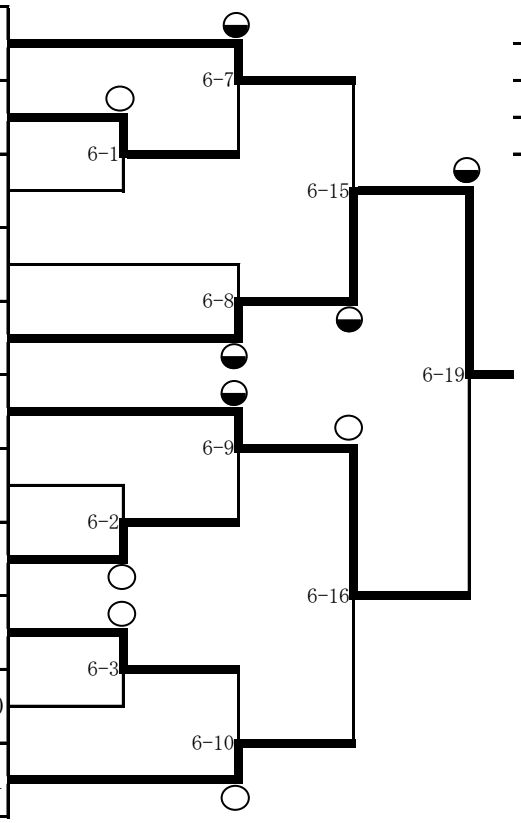

優　勝	坂本佳穂	(玉　穂)
準優勝	山崎暖心	(まるや)
第３位	近藤春菜	(北富士)
第３位	小林　鈴	(身　延)

小学校1～2年女子重量級(23.2kg超級)

フカサワマミ 深沢まみ	(誠心館)	1
ワタナベアイナ 渡辺愛夏	(まるや)	2
ハダアスカ 羽田明日香	(大明見)	3
ウエダリオ 上田梨恩	(韮崎市)	4
ミオヒヨリ 見尾妃代莉	(南　ア)	5
カガミスミレ 加々美菫	(まるや)	6
ナイキノゾミ 内木　希	(誠武館)	7
ヤマデラサキ 山寺紗輝	(韮崎市)	8
オザワアユ 小澤あゆ	(玉　穂)	9
ツカダユナ 塚田結菜	(北富士)	10
ムラカミカオリ 村上かおり	(敷　島)	11

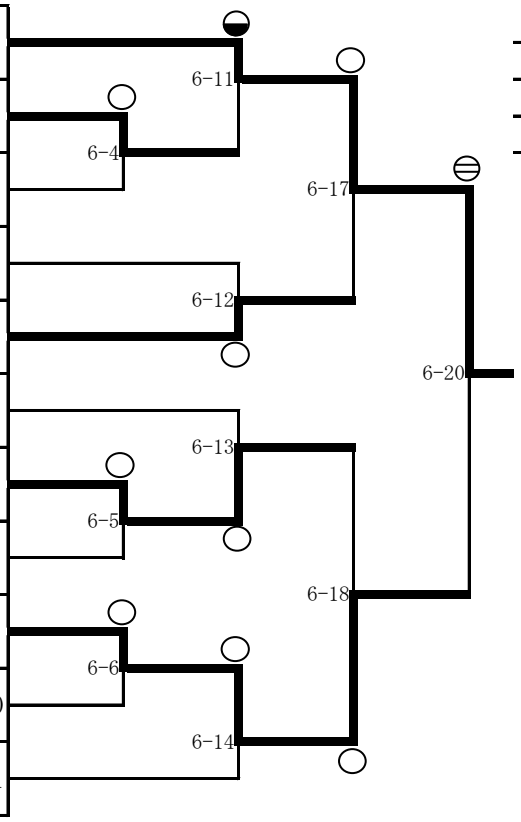

優　勝	深沢まみ	(誠心館)
準優勝	小澤あゆ	(玉　穂)
第３位	見尾妃代莉	(南　ア)
第３位	内木　希	(誠武館)