男子小学3年　軽量級
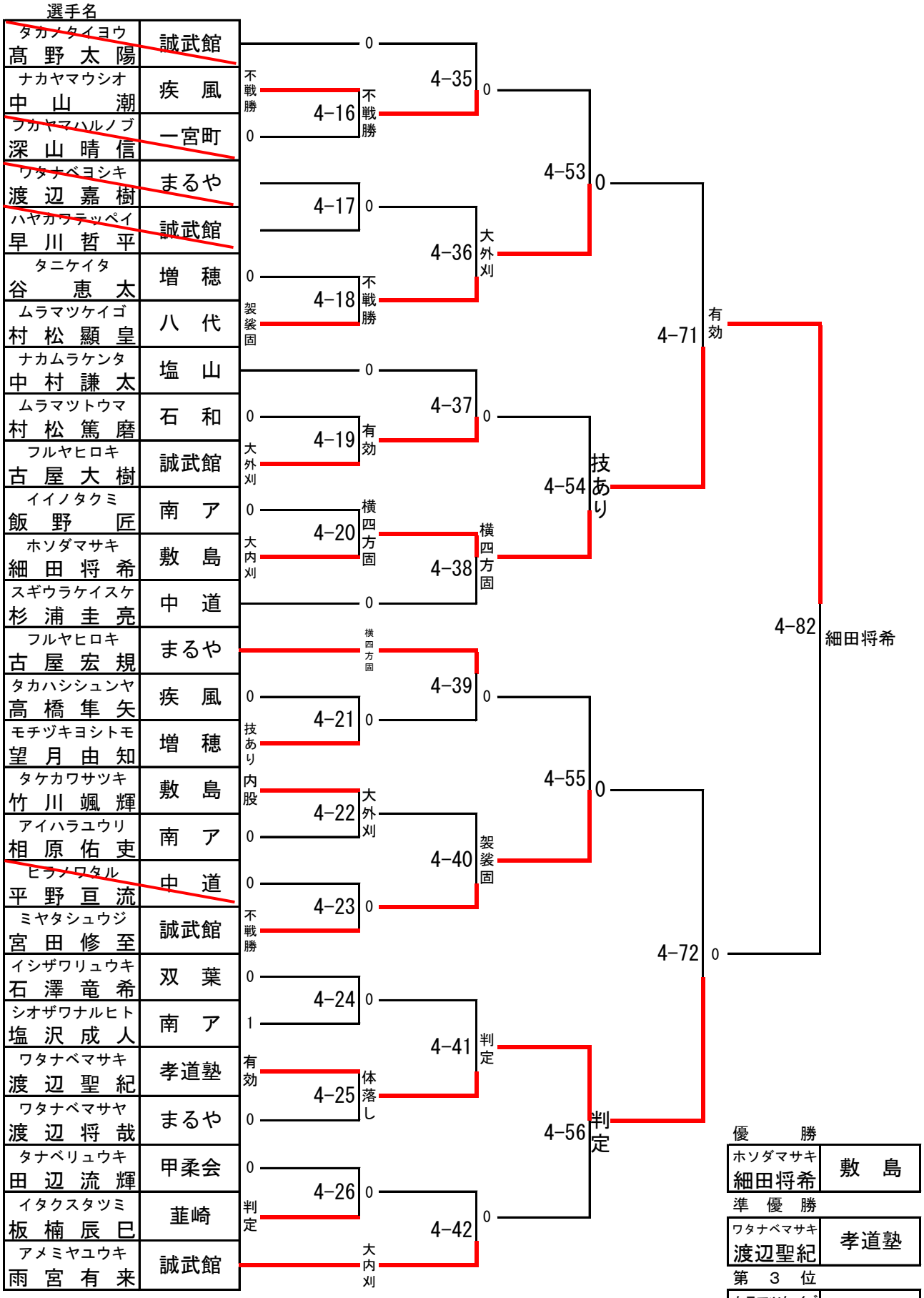
第4試合場